Наименование параметра	Данные по ТУ
	7,112×3,556 мм)
Пределы допускаемой погрешности измерения коэффициента усиления антенны, дБ, не более	±1,0
Масса антенны, кг, не более	0,56
Габаритные размеры, мм, не более	270,0x82,0x62,0

4.4 Устройство и работа антенны

Антенны П6-139/х относятся к классу апертурных антенн, т.е. антенн, излучающих из некоторой поверхности (отверстия), и представляют собой расширение прямоугольного или круглого волновода. Конструктивно антенны П6-139/х выполнены на базе Н-образного волновода и имеют форму усеченной пирамиды с прямоугольным основанием и вершиной. Рупоры имеют коаксиальный СВЧ - вход с волновым сопротивлением 50 Ом

Конструкция рупора в диапазоне частот обеспечивает малый коэффициент стоячей волны по напряжению (КСВН) и монотонную частотную зависимость коэффициента усиления.

Принцип действия рупора основан на преобразовании плотности потока энергии электромагнитного поля в соответствующую ей высокочастотную мощность в тракте.

Общий вид антенн П6-139/х и варианты крепления представлены на рис.1 - 6.

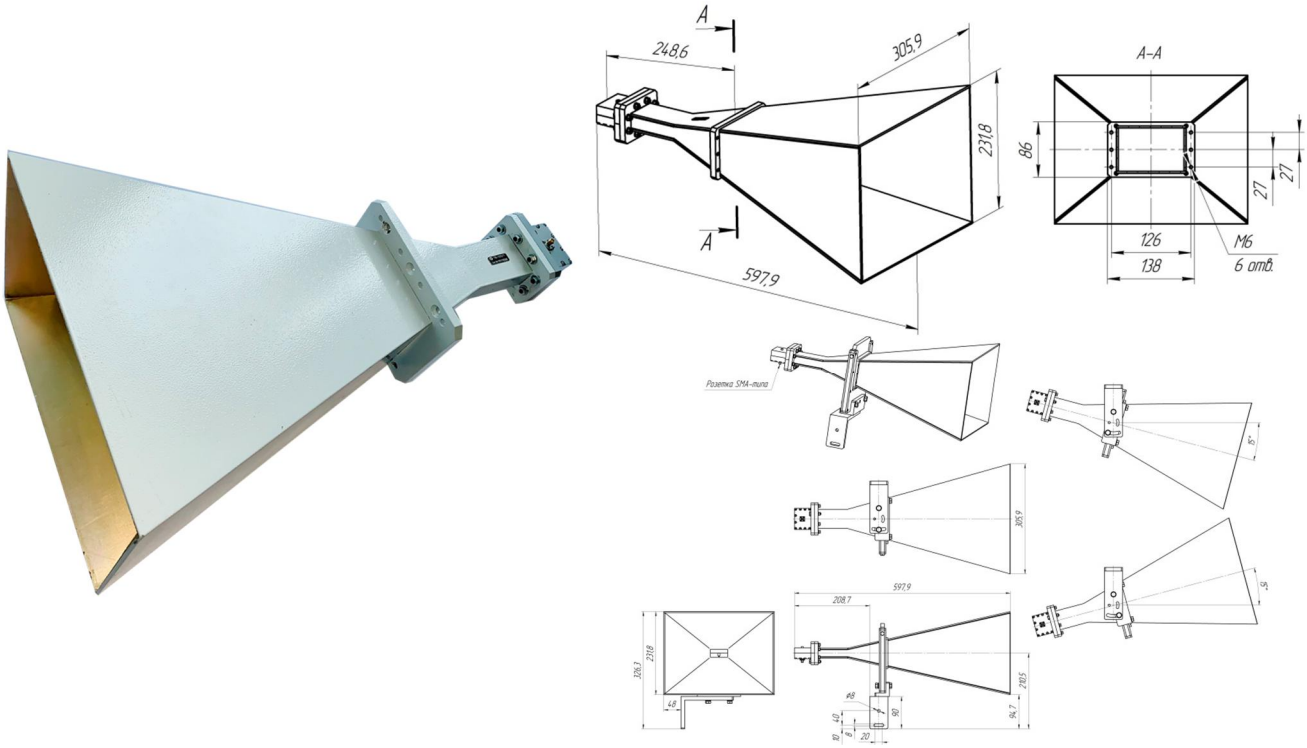

Рисунок 1 – Общий вид антенн П6-139/1 и варианты крепления

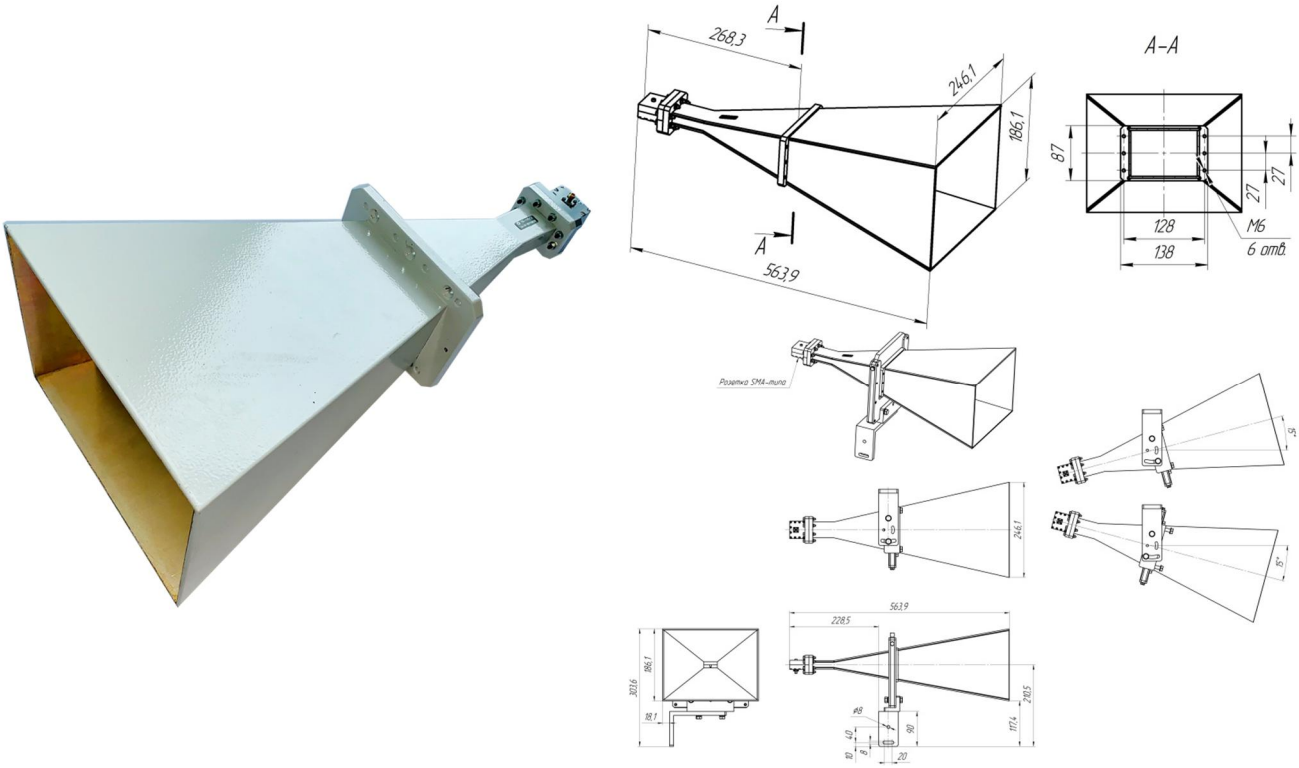

Рисунок 2 – Общий вид антенн П6-139/2 и варианты крепления

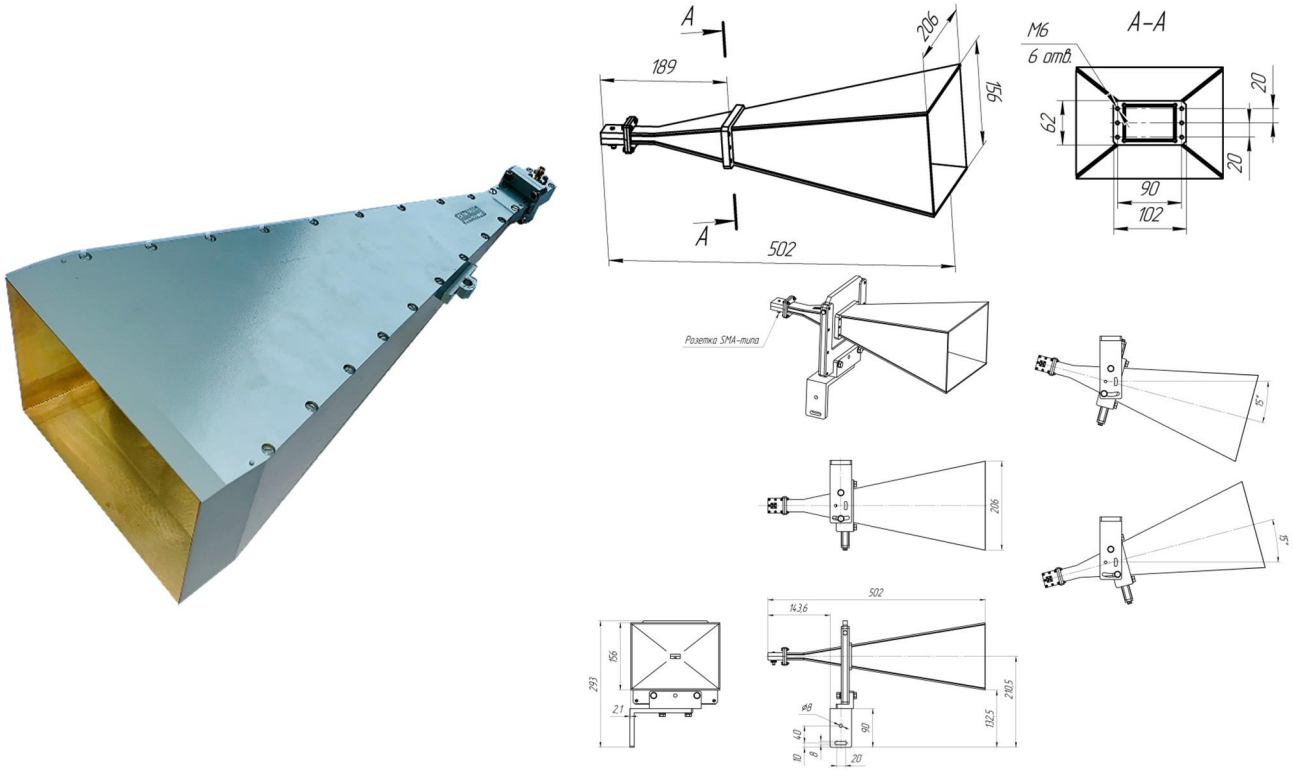

Рисунок 3 – Общий вид антенн П6-139/3 и варианты крепления

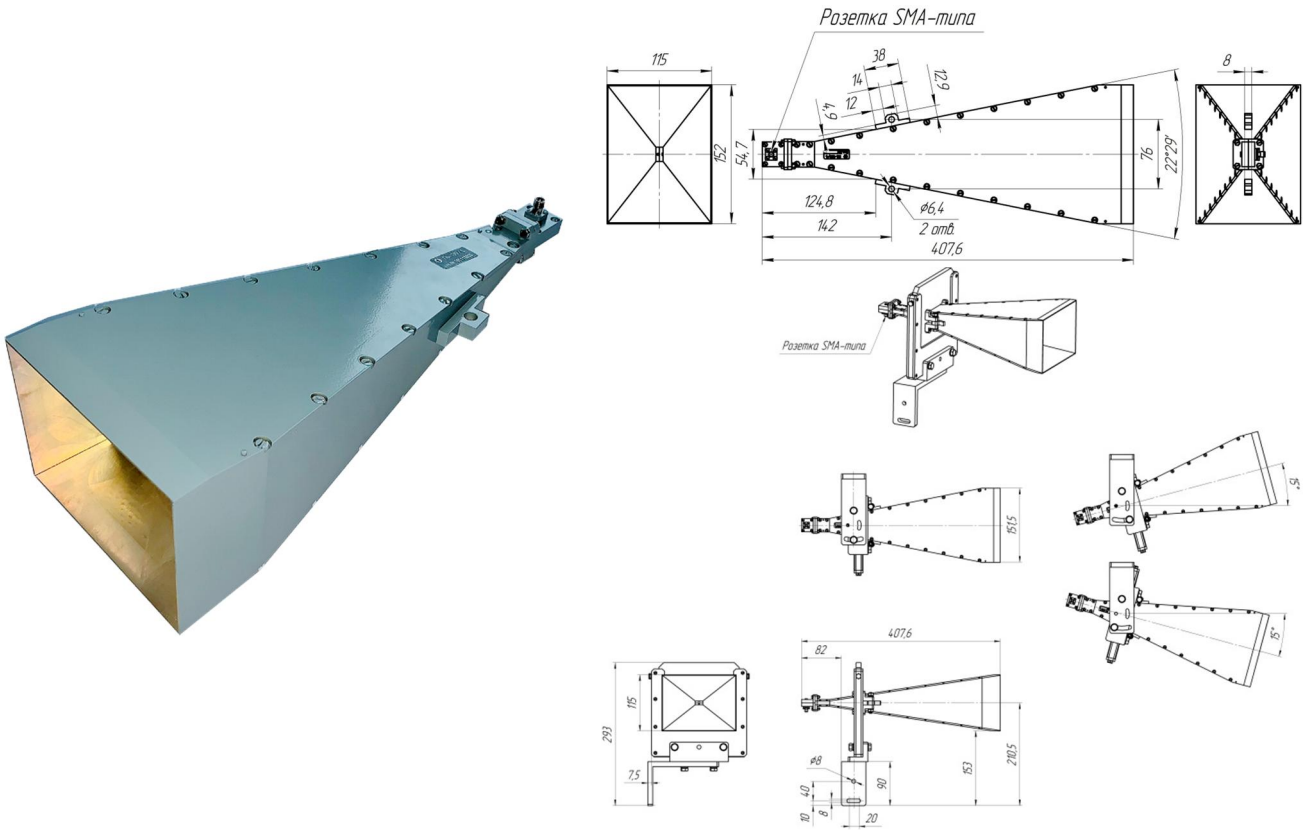

Рисунок 4 – Общий вид антенн П6-139/4 и варианты крепления

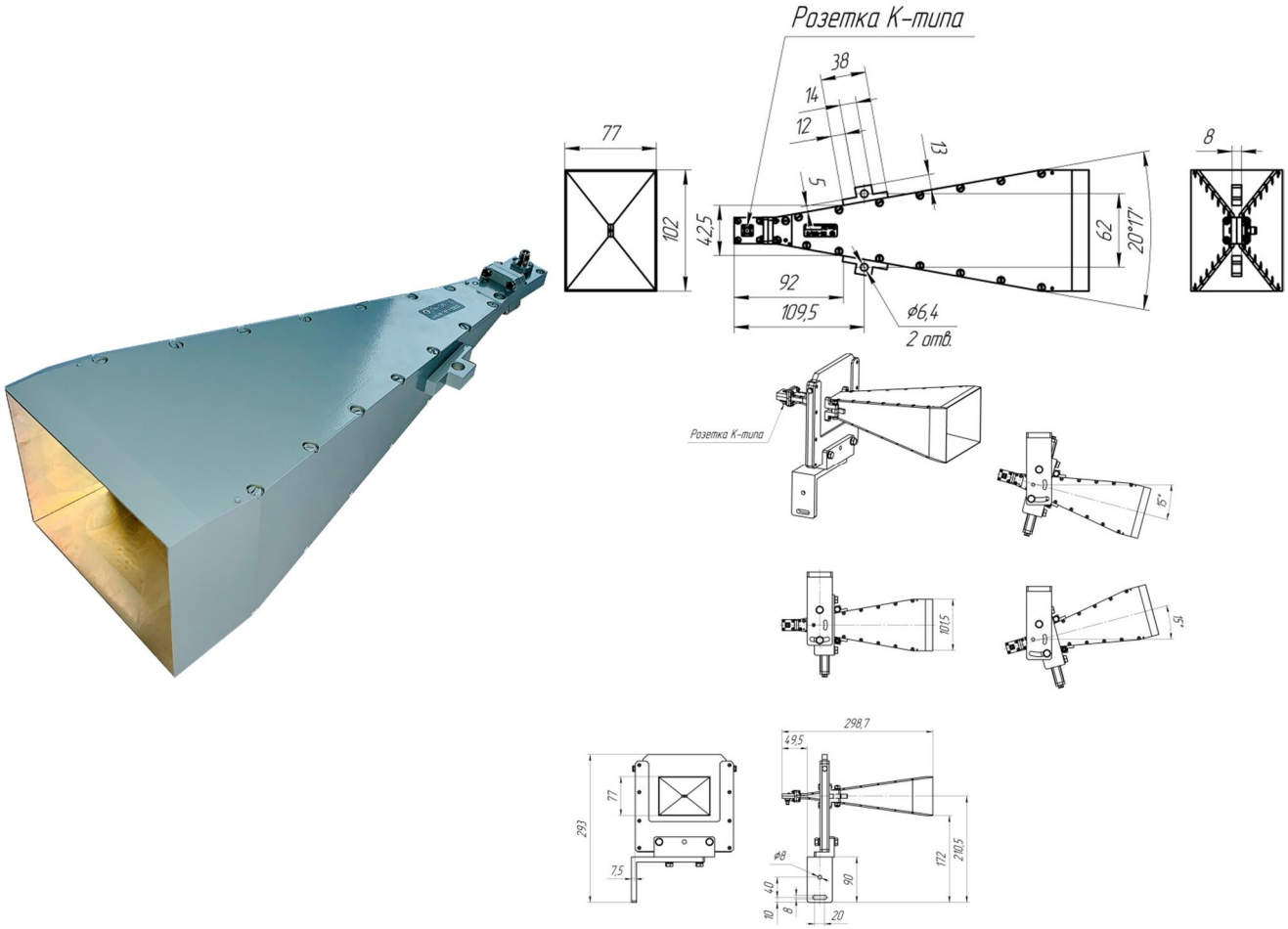

Рисунок 5 – Общий вид антенн П6-139/5 и варианты крепления